SANLOCK

Деталь 1,2
лицевая сторона

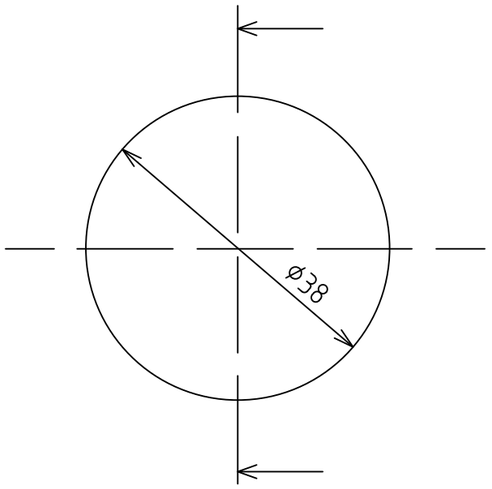

Деталь 1,2
обратная сторона

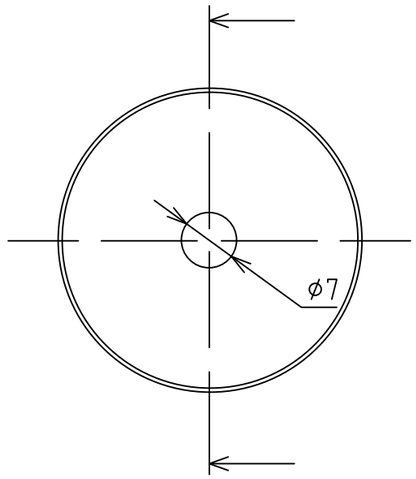

Разрез А

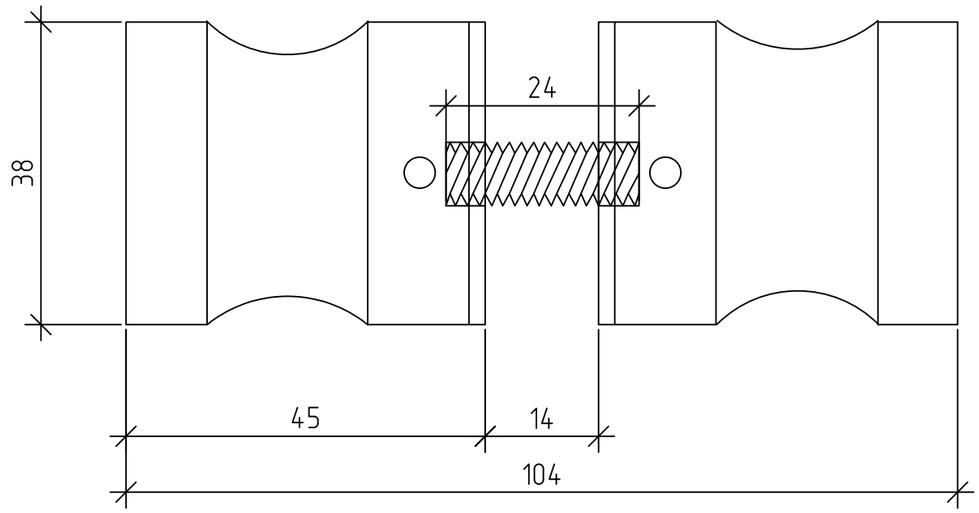

Деталь 1

Деталь 2

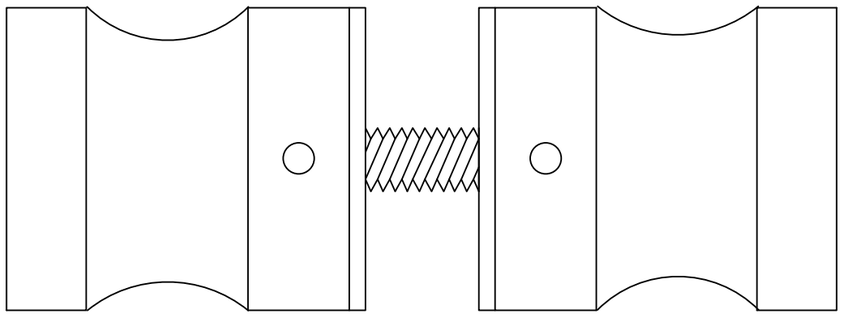

						Лит.	Масса	Масштаб
Изм.	Лист	N докум.	Подпись	Дата				
Разраб.		Царева		4.07.24				
Пров.		Онищенко		4.07.24				
						Лист 1	Листов 1	
					Ручка "Jumbo"			